utad UNIVERSIDADE DE TRÁS-OS-MONTES E ALTO DOURO

INESCTEC

ESCOLA SECUNDÁRIA SÃO PEDRO VILA REAL

MICROMOUSE PORTUGUESE CONTEST 2022

FINAL A Maze

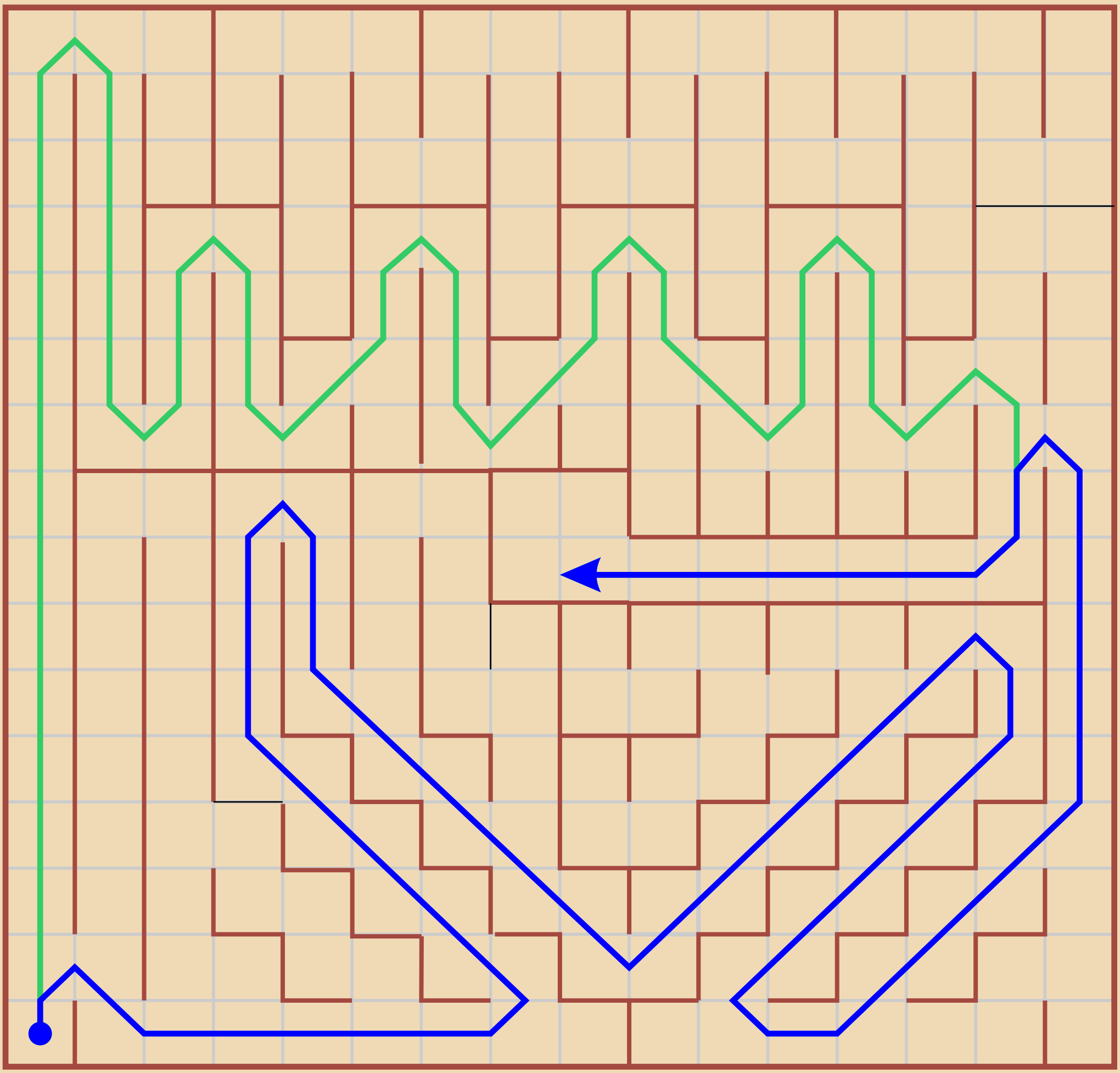

RAK® IoT Made Easy

Vila Real Câmara Municipal

Quinta do Crasto

ieeta

inovaria REDE DE INOVAÇÃO EM AVEIRO

INESCTEC

neutad NÚCLEO DE ESTUDANTES DE ENGENHARIA ELECTROTÉCNICA E DE COMPUTADORES

SPR SOCIEDADE PORTUGUESA DE ROBÓTICA